YS-800

Schmutzfänger aus Edelstahl
Schrägsitzform mit Innengewinde

1/4" bis 2" (DN8 - DN50)

- Schmutzfänger aus Edelstahl
- Druckstufe **PN40**
- Temperaturbereich **-10°C bis +200°C**
- Innengewinde nach **DIN2999**
- Siebeinsätze aus Edelstahl
- Siebe austauschbar
- Standard-**Maschenweite 0,5mm**, optional 0,25mm
- Weitere Maschenweiten auf Anfrage

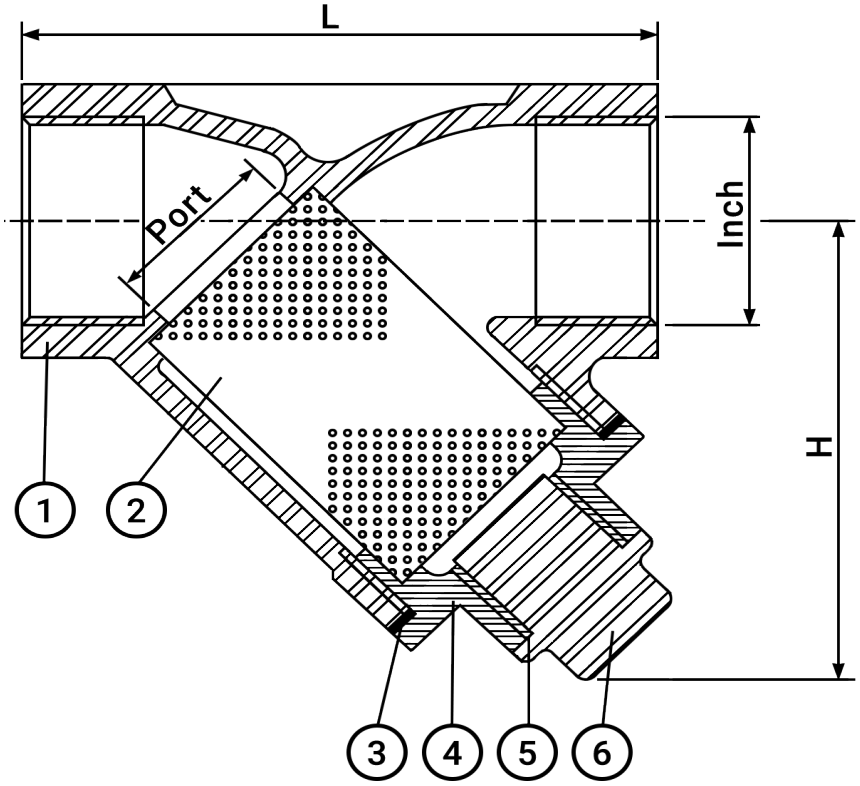

	Stückliste	Menge	Werkstoff
1	Gehäuse	1	1.4408
2	Siebeinsatz	1	1.4401
3	Dichtung	1	PTFE
4	Einschraubstutzen	1	1.4408
5	O-Ring	1	Viton
6	Ablassschraube	1	1.4408

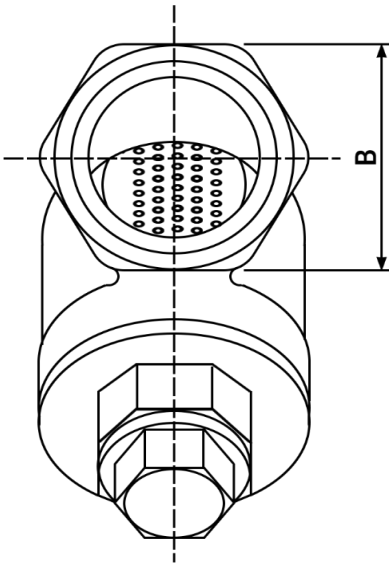

Zoll / Inch	Port	L	H	B	[kg]
1/4"	8	65	48	26	0,3
3/8"	10	65	48	26	0,3
1/2"	15	65	48	26	0,3
3/4"	20	80	55	33	0,4
1"	25	90	70	41	0,7
1-1/4"	32	105	74	49	0,9
1-1/2"	40	120	82	56	1,3
2"	50	140	95	69	1,9

Abmessungen in mm

Lenkering Technische Systeme GmbH
Kötterhof 7
49439 Steinfeld-Mühlen

Besuchen Sie unseren Online-Shop!

www.lts-lenkering.de
info@lts-lenkering.de